BAT86 防爆LED泛光灯

BAT86 Explosion-proof LED Floodlights

应用场所 Application

- 广泛应用于海洋工程各类作业平台、各类化学品、天燃气运输船、危险品码头等危险区域作远距离泛光照明之用；
- 可在潮湿、振动、腐蚀等恶劣环境中可靠工作；
- 适用于爆炸性危险环境1区、2区、21区、22区等场所。
- Widely used for floodlight illumination on various marine platforms, chemical tankers, LNG ships and hazardous cargo wharfs, etc..
- Can reliably work in severe environment exposed in moisture, vibration or corrosion;
- Explosive hazardous atmosphere Zone 1, Zone 2, Zone 21, Zone 22.

灯体 Housing

- 优质海工铝合金，表面喷塑
- High quality maritime aluminum alloy, powder coated surface

透明罩 Transparent cover

- 钢化玻璃，抗4J冲击
- Toughened glass, stands 4J impact

电气 Electric

- 恒流恒压驱动电源，宽电压输入
- Constant current constant voltage drive power, wide voltage input

选配表 Selection table

型号 Type	额定电压(V) Rated voltage	额定功率(W) Rated power	光通量(lm) Luminous flux	防爆标志 Ex-Mark IECEX	防爆标志 Ex-Mark ATEX	重量(kg) Weight
BAT86-90-60G	100V~277V AC 50/60 Hz 130V~250V DC	60W	6100	Ex db IIB+H_2 T□[1] Gb Ex tb IIIC T□[1] Db	Ex II2 G Ex db IIB+H_2 T□[1] Gb Ex II2 D Ex tb IIIC T□[1] Db	6.7
BAT86-90-90G		90W	9200			6.7
BAT86-160-120G		120W	13790	Ex d IIB T□[1] Gb Ex tb IIIC T□[1] Db	Ex II2 G Ex d IIB T□[1] Gb Ex II2 D Ex tb IIIC T□[1] Db	13.0
BAT86-160-160G		160W	18560			13.0
BAT86-240-200G		200W	25220	Ex db IIB+H_2 T□[1] Gb Ex tb IIIC T□[1] Db	Ex II2 G Ex db IIB+H_2 T□[1] Gb Ex II2 D Ex tb IIIC T□[1] Db	28.0
BAT86-240-240G		240W	29420			28.0

- [1] 见选配表 [1] See Selection Table
- 灯具出厂时配防爆堵头，若用户需要防爆电缆夹紧密封接头，请注明。
- The light fitting is supplied with Ex type stopping plug and Ex cable gland is on request.

防爆标志选配表 Ex-Mark Selection table

型号 Type	温度组别 Temperature classification			
	-60℃≤Ta≤+40℃		-60℃≤Ta≤+60℃	
	气体 Gas	粉尘 Dust	气体 Gas	粉尘 Dust
BAT86-90-60G	T6	T80℃	T4	T130℃
BAT86-90-90G	T6	T80℃	T4	T130℃
BAT86-160-120G	T6	T80℃	T5	T95℃
BAT86-160-160G	T6	T80℃	T5	T95℃
BAT86-240-200G	T6	T80℃	T4	T130℃
BAT86-240-240G	T6	T80℃	T4	T130℃

技术参数 Technical parameters

执行标准 Conformity to standards	IEC60079, EN60079, GB3836, GB12476, CCS入级规范 (CCS standard)
环境温度 Ambient temperature	–60℃~+40/60℃
光源类型 Light source	LED 模组 LED module
色温 Color temperature	5700K ± 250K
显色指数 Color rendering index	Ra≥70
防护等级 Degree of protection	IP66
防腐等级 Corrosion-proof	WF2
电缆引入口 Cable entris	2 × M25 × 1.5堵头(铝合金)，推荐配2 × M25 × 1.5格兰(黄铜镀镍) DQM–II/III Exe，适用于Φ12.5~Φ20.5mm电缆 2×M25×1.5 plug (Aluminum alloy), 2×M25×1.5 gland (Nickel plated brass) DQM-II/III Exe is recommended, suitable for Φ12.5~Φ20.5mm cable
接线端子 Terminal	3 × 1.5~4mm²

外形尺寸 Outline dimension

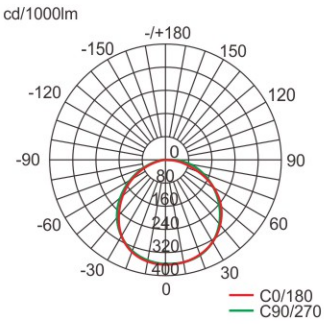

60W、90W

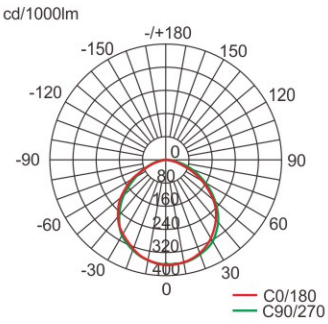

120W、160W

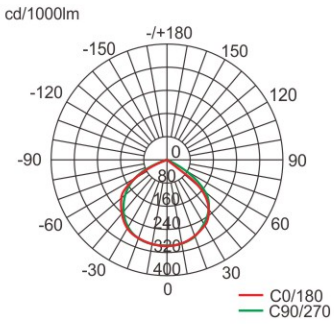

160W、200W、240W

配光曲线
Light distribution curve

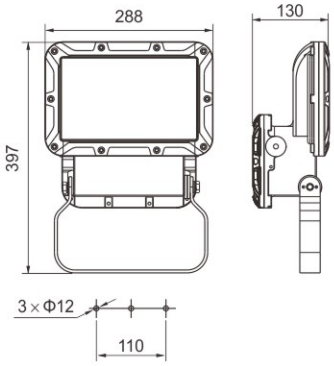

60~90W

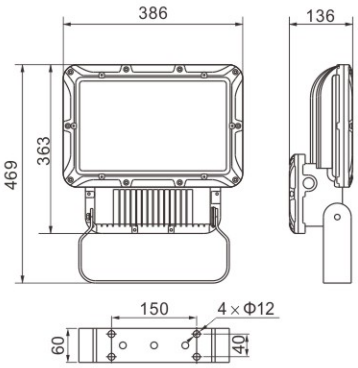

120~160W

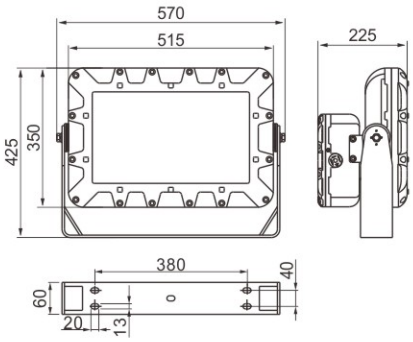

200~240W